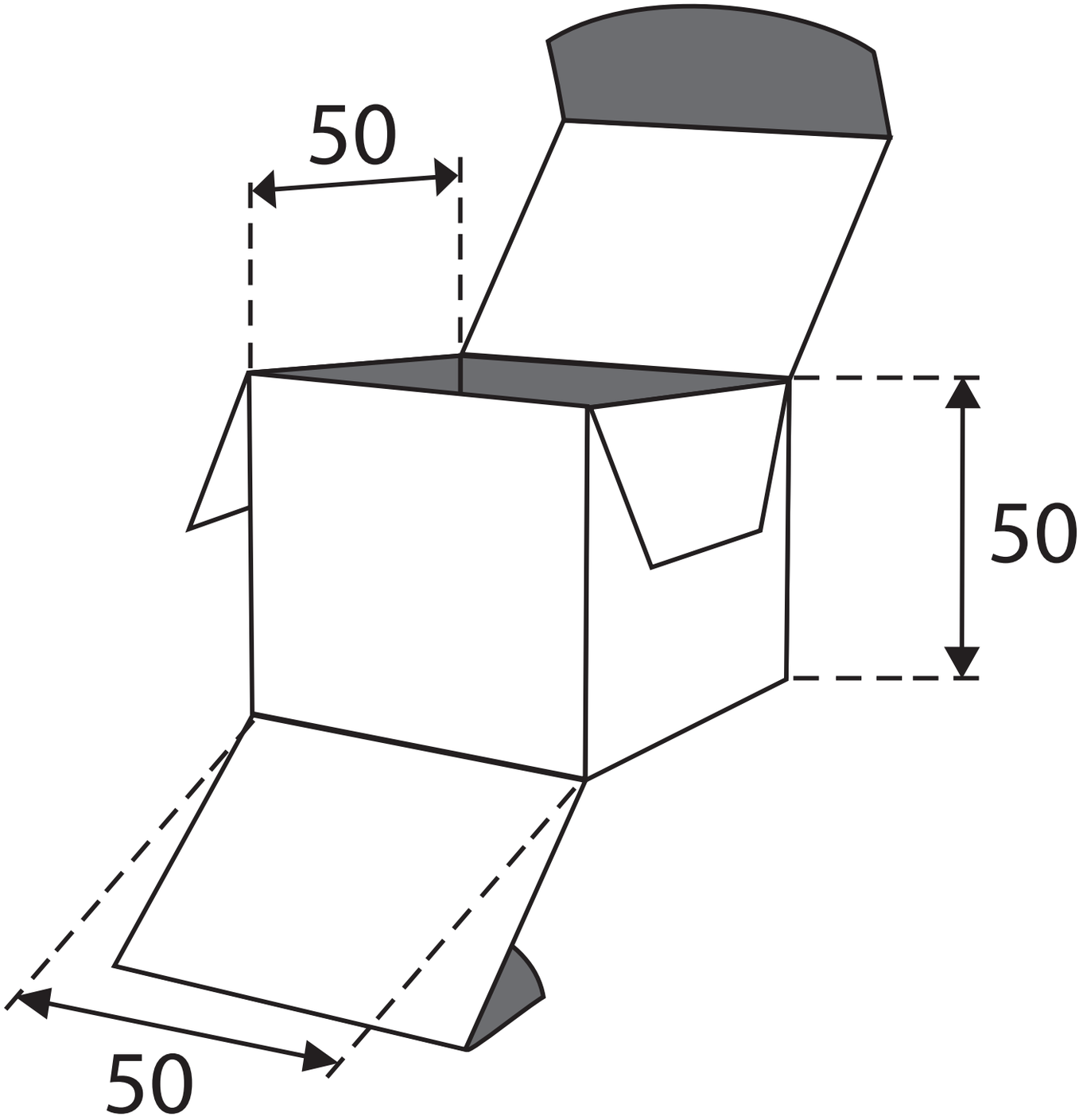
50
50
50