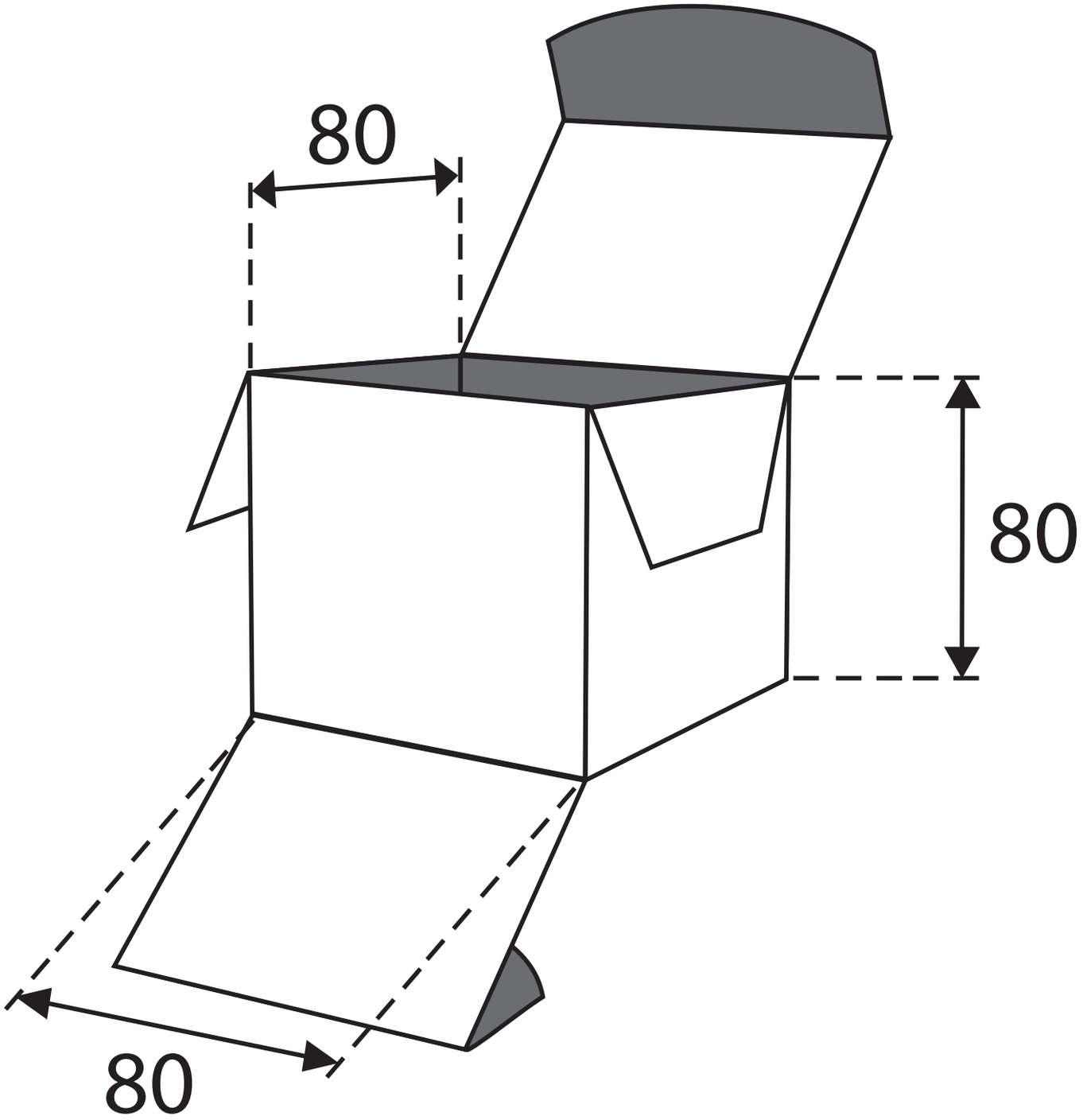
80
80
80