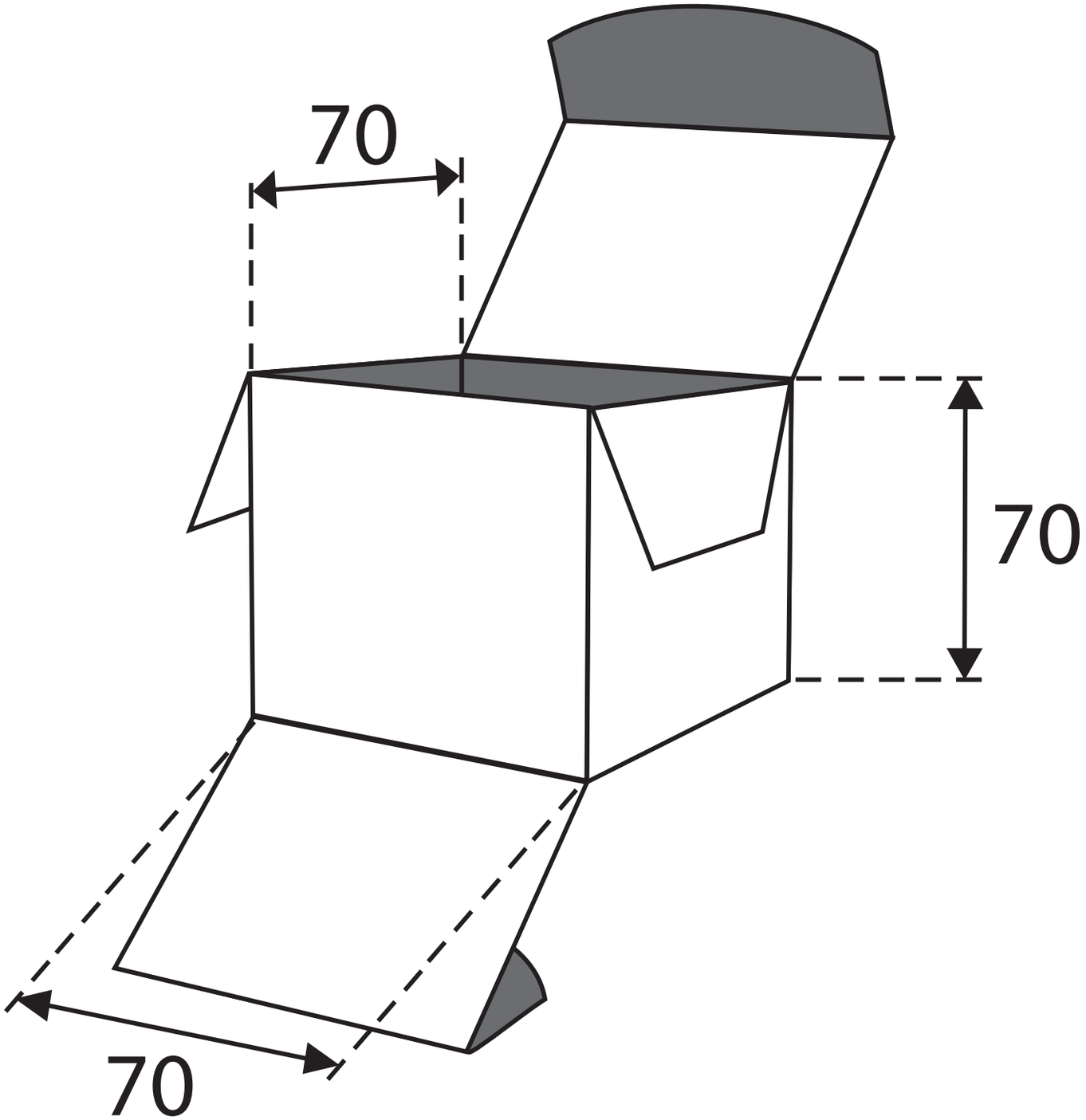
70
70
70