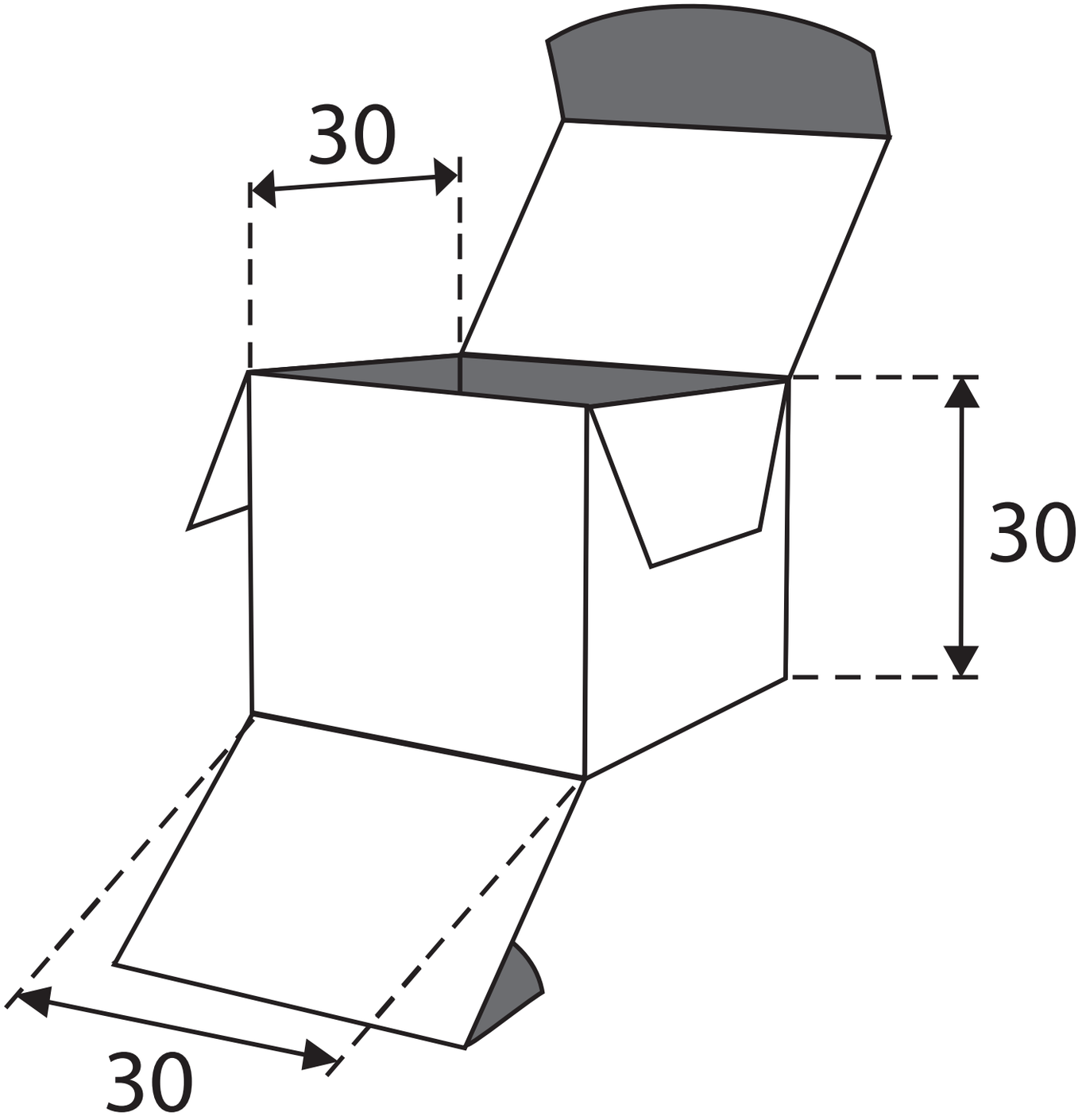
30
30
30